NEUGART

Planetengetriebe mit montiertem Ritzel

Starke Lösungen
für Zahnstangenantriebe.

Die integrierte Getriebe-Ritzel-Kombination: Mehrwert für Ihre Zahnstangen-Applikationen.

Eine aus einer Hand entwickelte Getriebe-Ritzel-Kombination gewährleistet die ideale technische Abstimmung für Ihren Zahnstangenantrieb.

Das Ritzel ist das zentrale Element des Zahnstangenantriebs, um die rotatorische Bewegung des Getriebes in eine lineare Bewegung umzusetzen. Das Neugart Ritzel ist auf dem Getriebe vormontiert und mit Schrauben gesichert. Dadurch kann die kompakte Einheit aus Getriebe und Ritzel schnell in die Applikation eingebaut werden und spart zusätzlichen Montageaufwand.

Die Planetengetriebe mit montiertem Ritzel sind in zahlreichen Kombinationsmöglichkeiten verfügbar. Die Ritzel aus eigener Produktion erfüllen mit der präzisen Verzahnung Ihre Anforderungen in Bezug auf Dynamik, Vorschubkraft und Positioniergenauigkeit. Somit stellen wir sicher, dass es für unterschiedliche Anwendungen die jeweils ideale Lösung gibt.

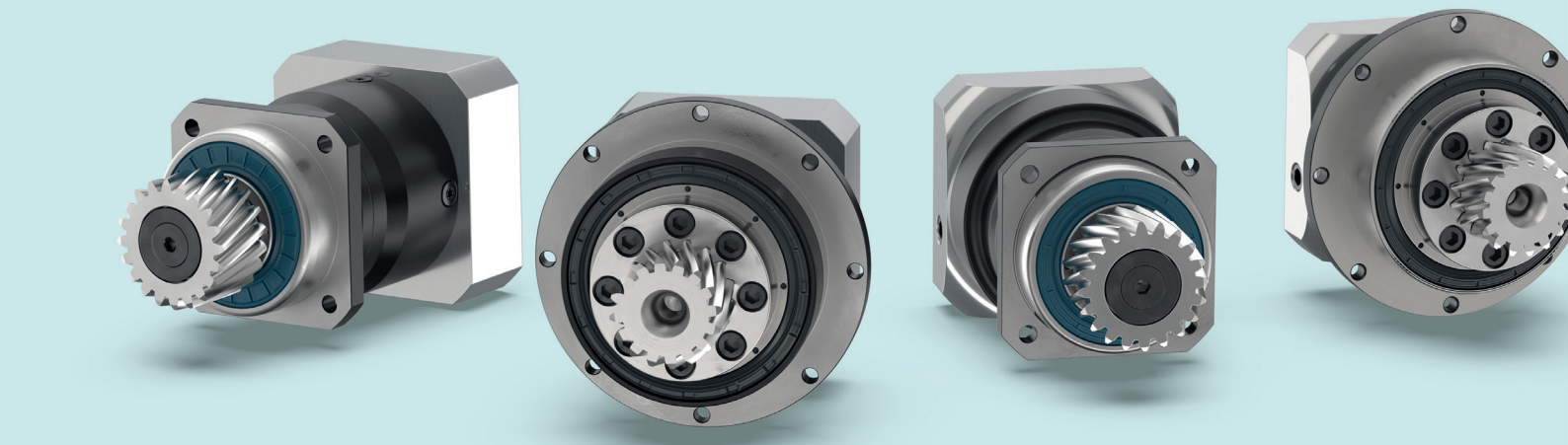

Schräg- und geradverzahnte Ritzel
Konkret stehen drei Ritzel-Arten zur Auswahl: Das PK1 Ritzel ist auf der verzahnten Abtriebswelle des Getriebes montiert, wobei eine Innenverzahnung gemäß DIN 5480 für die notwendige formschlüssige Verbindungssicherheit sorgt.
Die PM1 und PM2 Ritzel sind hingegen für Getriebe mit Flansch-Abtriebswelle konzipiert. Die Kraft wird mit einer nach ISO 9409-1 genormten, mechanischen Schnittstelle kraftschlüssig übertragen. Das PM1 Ritzel ist mit schräger Verzahnung erhältlich. Die PK1 und PM2 Ritzel gibt es sowohl schräg- wie auch geradverzahnt.

Zahlreiche Kombinationsmöglichkeiten
Die Ritzel können mit insgesamt neun Getriebebaureihen kombiniert werden:
Darunter sind sechs Getriebe aus der Precision Line, die für die hohe Genauigkeit stehen. Bei der Economy Line, die langlebige und leistungsstarke Standardgetriebe mit ausgezeichnetem Preis-Leistungs-Verhältnis umfasst, sind drei Getriebebaureihen auswählbar.

Hohe Tragfähigkeit
Die Getriebe verfügen über eine leistungsfähige Abtriebswellenlagerung, die im Hinblick auf die Anforderungen von Ritzel-Anwendungen entwickelt wurde. Die eingesetzten Kegel- oder Schrägrollenlager übertragen die hohen Radial- und Axialkräfte, die bei dynamischen Zyklen mit großen Lasten auftreten können.
Dabei ist eine hohe Varianz an Getriebemodellen, Baugrößen und Übersetzungen verfügbar, um Optimierungen der Geschwindigkeit und der übertragbaren Drehmomente in Kombination mit dem Ritzel punktgenau abzubilden.

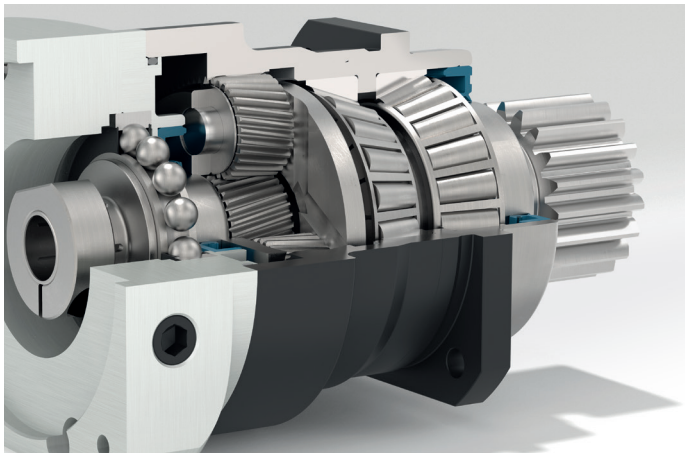

CAD-Daten einfach konfigurieren
Die neuen Ritzel-Getriebe sind in das intuitiv bedienbare Konfigurationstool Tec Data Finder (TDF) integriert. So lassen sich die passenden Komponenten einfach und zeitsparend konfigurieren und die CAD-Daten der Getriebe mit montiertem Ritzel sind innerhalb kürzester Zeit per Email verfügbar.

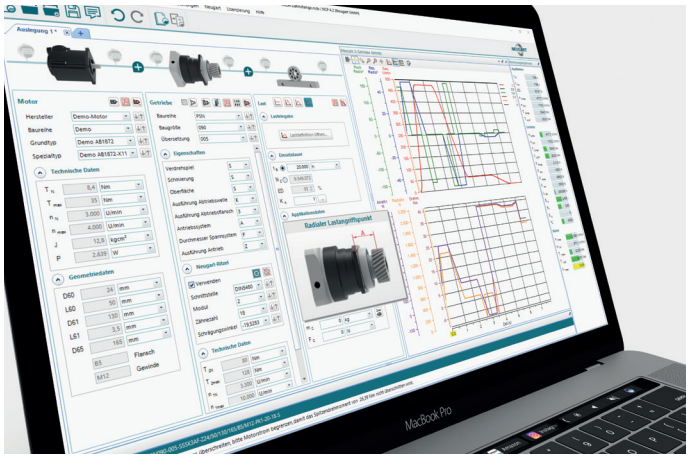

Getriebe-Ritzel-Motor-Kombinationen schnell auslegen
Die Auslegung der anwendungsspezifischen Motor-Getriebe-Ritzel-Kombination erfolgt im leistungsstarken Neugart Calculation Program (NCP).
Die Anwendungsparameter des Ritzel-Zahnstangensystems lassen sich schnell in die vordefinierte Applikations-Maske eingeben. Das Getriebe mit Ritzel wird automatisch aus einer Datenbank ausgewählt und die Berechnung direkt in der Ergebnisleiste visualisiert. Dies ermöglicht den bequemen Vergleich ähnlicher Getriebe- und Ritzelkombinationen – und führt damit schnell zur optimalen Lösung.

PK1 Ritzel Technische Daten

Schrägverzahnte Ritzel

Schrägungswinkel β = -19,5283° (linkssteigend)
Eingriffswinkel 20°
gehärtet und geschliffen
Qualität 6

Ritzel-typ	Modul	Zähne-zahl	Teilkreis-durch-messer	Profil-verschie-bungs-faktor	Wälzkreis-durch-messer	Vorschub-konstante	Ritzel-gewicht	Max. Dreh-moment	Max. Vorschub-kraft	Anbaubar an Getriebe (1) (2)				
	m	z	d_0	x	d_W	$d_0 \times \pi$	m_P	T_{vmax}	F_V					
	mm		mm		mm	mm/U	kg	Nm	N					
PK1	2	15	31,831	0,55	34,03	100,00	0,16	90	5650	PSN070	PLN070	WPLN070	PLHE060	WPLHE060
PK1	2	16	33,953	0,55	36,15	106,67	0,18	103	6060					
PK1	2	18	38,197	0,45	40,00	120,00	0,23	141	7380					
PK1	2	18	38,197	0,45	40,00	120,00	0,21	141	7380	PSN090	PLN090	WPLN090	PLHE080	WPLHE080
PK1	2	20	42,441	0,45	44,24	133,33	0,27	183	8620					
PK1	2	22	46,686	0,45	48,49	146,67	0,33	218	9330					
PK1	2	23	48,808	0,45	50,61	153,33	0,32	229	9380	PSN115	PLN115	WPLN115	PLHE120	WPLHE120
PK1	2	25	53,052	0,45	54,85	166,67	0,39	250	9420					
PK1	2	27	57,296	0,35	58,70	180,00	0,46	275	9590					
PK1	3	20	63,662	0,45	66,36	200,00	0,69	534	16770					
PK1	3	20	63,662	0,45	66,36	200,00	0,77	534	16770	PSN142	PLN142	WPLN142	–	–
PK1	3	22	70,028	0,45	72,73	220,00	0,94	602	17190					
PK1	3	24	76,394	0,45	79,09	240,00	1,12	660	17270					
PK1	4	20	84,883	0,40	88,08	266,67	1,64	1295	30510	PSN190	PLN190	–	–	–

Geradverzahnte Ritzel

Schrägungswinkel β = 0°
Eingriffswinkel 20°
gehärtet und geschliffen
Qualität 6

Ritzel-typ	Modul	Zähne-zahl	Teilkreis-durch-messer	Profil-verschie-bungs-faktor	Wälzkreis-durch-messer	Vorschub-konstante	Ritzel-gewicht	Max. Dreh-moment	Max. Vorschub-kraft	Anbaubar an Getriebe (1) (2)				
	m	z	d_0	x	d_W	$d_0 \times \pi$	m_P	T_{vmax}	F_V					
	mm		mm		mm	mm/U	kg	Nm	N					
PK1	2	16	32,00	0,50	34,00	100,53	0,16	61	3810	PSN070	PLN070	WPLN070	PLHE060	WPLHE060
PK1	2	19	38,00	0,40	39,60	119,38	0,20	94	4940	PSN090	PLN090	WPLN090	PLHE080	WPLHE080
PK1	3	17	51,00	0,40	53,40	160,22	0,40	225	8820	PSN115	PLN115	WPLN115	PLHE120	WPLHE120
PK1	3	22	66,00	0,20	67,20	207,35	0,79	397	12030	PSN142	PLN142	WPLN142	–	–
PK1	4	19	76,00	0,30	78,40	238,76	1,32	712	18730					
PK1	4	22	88,00	0,20	89,60	276,46	1,71	986	22400	PSN190	PLN190	–	–	–
PK1	5	19	95,00	0,40	99,00	298,45	2,38	1481	31170					

(1) Applikationsspezifische Auslegung mit NCP. Nähere Informationen zu den Getrieben finden Sie in unserem Katalog oder unter www.neugart.com
(2) Das Nenn-Abtriebsdrehmoment ist abhängig von der Getriebeübersetzung.

PK1 Ritzel Abmessungen

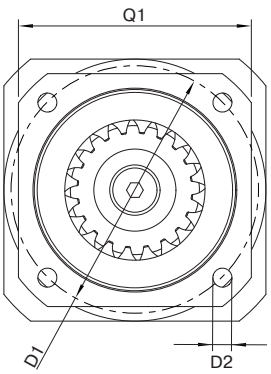

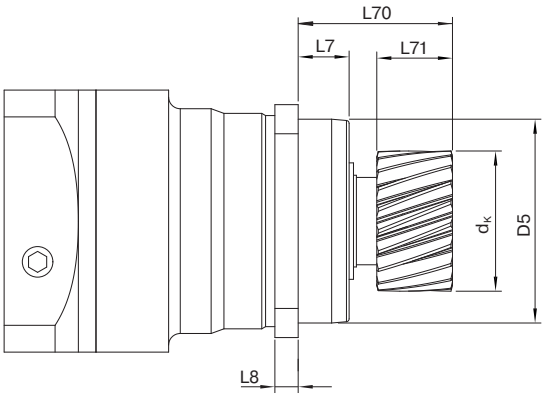

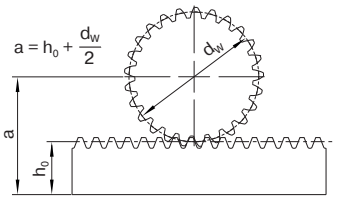

Schrägverzahnte Ritzel

Getriebe-baugröße	Ritzel-typ	Modul	Zähne-zahl	Kopf-kreis-durch-messer	Wälzkreis-durch-messer	Achs-abstand (1)	Abtriebs-wellen-länge mit Ritzel	Ritzel-breite	Zentrier-bund-tiefe	Flansch-dicke Abtrieb	Loch-kreis-durch-messer	Montage-bohrung	Zentrier-durch-messer	Flansch-quer-schnitt
		m	z	d_K	d_W	a	L70	L71	L7	L8	D1	D2	D5	Q1
		mm		mm	mm	mm	mm	mm	mm	mm	mm	mm	mm	mm
060 / 070	PK1	2	15	37,95	34,03	39,02	52	26	19	7	68-75	5,5	60 g7	70
	PK1	2	16	40,07	36,15	40,08	52	26	19	7	68-75	5,5	60 g7	70
	PK1	2	18	43,92	40,00	42,00	52	26	19	7	68-75	5,5	60 g7	70
080 / 090	PK1	2	18	43,92	40,00	42,00	53	26	17,5	8	85	6,5	70 g7	80
	PK1	2	20	48,16	44,24	44,12	53	26	17,5	8	85	6,5	70 g7	80
	PK1	2	22	52,40	48,49	46,24	53	26	17,5	8	85	6,5	70 g7	80
115 / 120	PK1	2	23	54,53	50,61	47,30	64	26	28	10	120	9,0	90 g7	110
	PK1	2	25	58,74	54,85	49,43	64	26	28	10	120	9,0	90 g7	110
	PK1	2	27	62,59	58,70	51,35	64	26	28	10	120	9,0	90 g7	110
	PK1	3	20	72,25	66,36	59,18	69,5	31	28	10	120	9,0	90 g7	110
142	PK1	3	20	72,25	66,36	59,18	81	31	28	12	165	11,0	130 g7	142
	PK1	3	22	76,62	72,73	62,36	81	31	28	12	165	11,0	130 g7	142
	PK1	3	24	84,99	79,09	65,55	81	31	28	12	165	11,0	130 g7	142
190	PK1	4	20	95,97	88,08	79,04	84	41	28	15	215	13,5	160 g7	190

Geradverzahnte Ritzel

Getriebe-baugröße	Ritzel-typ	Modul	Zähne-zahl	Kopf-kreis-durch-messer	Wälzkreis-durch-messer	Achs-abstand (1)	Abtriebs-wellen-länge mit Ritzel	Ritzel-breite	Zentrier-bund-tiefe	Flansch-dicke Abtrieb	Loch-kreis-durch-messer	Montage-bohrung	Zentrier-durch-messer	Flansch-quer-schnitt
		m	z	d_K	d_W	a	L70	L71	L7	L8	D1	D2	D5	Q1
		mm		mm	mm	mm	mm	mm	mm	mm	mm	mm	mm	mm
060 / 070	PK1	2	16	37,92	34,00	39,00	52	26	19	7	68 -75	5,5	60 g7	70
080 / 090	PK1	2	19	43,52	39,60	41,80	53	26	17,5	8	85	6,5	70 g7	80
115 / 120	PK1	3	17	59,29	53,40	52,70	69,5	31	28	10	120	9,0	90 g7	110
142	PK1	3	22	73,09	67,20	59,60	81	31	28	12	165	11,0	130 g7	142
	PK1	4	19	86,29	78,40	74,20	84	41	28	12	165	11,0	130 g7	142
190	PK1	4	22	97,49	89,60	79,80	84	41	28	15	215	13,5	160 g7	190
	PK1	5	19	108,89	99,00	83,50	84	51	28	15	215	13,5	160 g7	190

(1) Für Standard Zahnstangenhöhe h_0. Modul 2 (h_0 = 22 mm), Modul 3 (h_0 = 26 mm), Modul 4 (h_0 = 35 mm), Modul 5 (h_0 = 34 mm).

PM1 Ritzel Technische Daten

Schrägverzahnte Ritzel

Schrägungswinkel β = -19,5283° (linkssteigend)
Eingriffswinkel 20°
gehärtet und geschliffen
Qualität 6

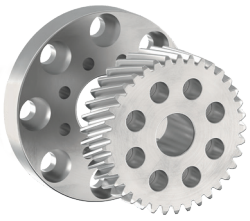

Ritzel-typ	Modul	Zähne-zahl	Adapter-flansch (inklusiv)[3]	Teilkreis-durch-messer	Profilver-schiebungs-faktor	Wälzkreis-durch-messer	Vorschub-konstante	Ritzel-gewicht	Max. Dreh-moment	Max. Vor-schubkraft	Anbaubar an Getriebe [1] [2]				
	m	z		d_0	x	d_W	$d_0 \times \pi$	m_P	T_{vmax}	F_V					
	mm			mm		mm	mm/U	kg	Nm	N					
PM1	2	26	–	55,174	0,40	56,77	173,33	0,43	81	2930	PSFN064	PLFN064	WPSFN064	PFHE064	2)
PM1	2	27	–	57,296	0,35	58,70	180,00	0,47	82	2860					
PM1	2	26	064 → 090	55,174	0,40	56,77	173,33	0,60	81	2930	PSFN090	PLFN090	WPSFN090	PFHE090	3)
PM1	2	27	064 → 090	57,296	0,35	58,70	180,00	0,64	82	2860					
PM1	2	35	064 → 090	74,272	0,35	75,67	233,33	1,00	90	2420					
PM1	2	37	–	78,517	0,35	79,92	246,67	0,89	176	4480	PSFN090	PLFN090	WPSFN090	PFHE090	2)
PM1	2	26	064 → 110	55,174	0,40	56,77	173,33	0,76	81	2930	PSFN110	PLFN110	WPSFN110	PFHE110	3)
PM1	2	27	064 → 110	57,296	0,35	58,70	180,00	0,79	82	2860					
PM1	2	35	064 → 110	74,272	0,35	75,67	233,33	1,16	90	2420					
PM1	2	40	–	84,883	0,35	86,28	266,67	0,94	312	7350	PSFN110	PLFN110	WPSFN110	PFHE110	2)
PM1	2	45	–	95,493	0,30	96,69	300,00	1,25	328	6860					
PM1	2	37	090 → 140	78,517	0,35	79,92	246,67	1,54	176	4480	PSFN140	PLFN140	WPSFN140	–	3)
PM1	3	31	090 → 140	98,676	0,35	100,78	310,00	2,40	193	3910					
PM1	3	35	–	111,409	0,35	113,51	350,00	2,18	783	14050	PSFN140	PLFN140	WPSFN140	–	2)
PM1	3	40	–	127,324	0,35	129,42	400,00	2,92	829	13020					
PM1	4	30	–	127,324	0,20	128,92	400,00	3,67	827	12990					
PM1	3	35	140 → 200	111,409	0,35	113,51	350,00	4,20	783	14050	PSFN200	PLFN200	–	–	3)
PM1	3	40	140 → 200	127,324	0,35	129,42	400,00	4,93	829	13020					
PM1	4	30	140 → 200	127,324	0,20	128,92	400,00	5,68	827	12990					

[1] Applikationsspezifische Auslegung mit NCP. Nähere Informationen zu den Getrieben finden Sie in unserem Katalog oder unter www.neugart.com
[2] Das Nenn-Abtriebsdrehmoment ist abhängig von der Getriebeübersetzung.

[2] Direktmontage des Ritzels

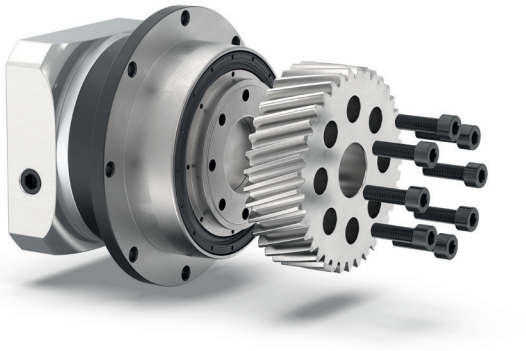

PSFN090 mit PM1 Ritzel für Getriebebaugröße 090

[3] Verwendung eines Adapterflansches zur Montage des Ritzels

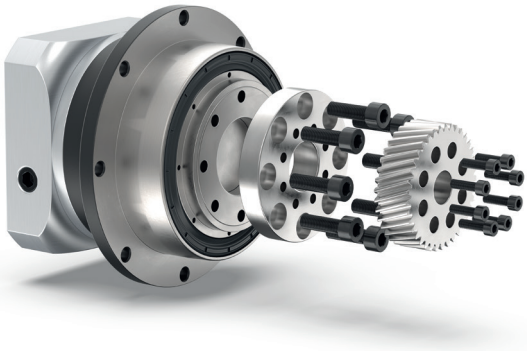

PSFN090 mit Adapterflansch (064 → 090)
und PM1 Ritzel für Getriebebaugröße 064

PM1 Ritzel Abmessungen

Getriebebaugröße
064, 090 und 110

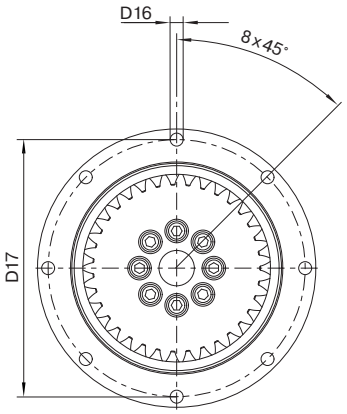

Getriebebaugröße
140 und 200

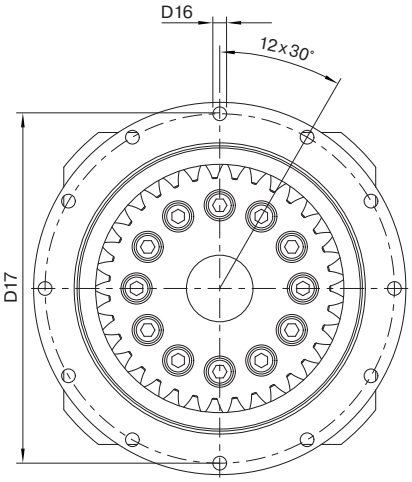

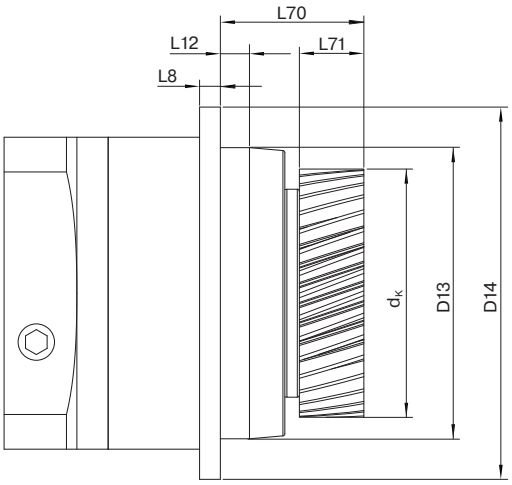

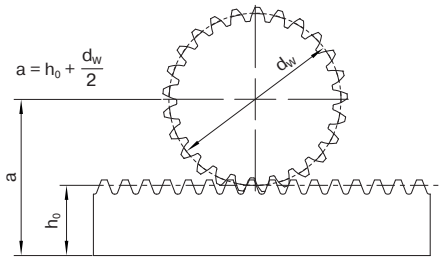

Schrägverzahnte Ritzel

Getriebe-baugröße	Ritzel-typ	Modul	Zähne-zahl	Adapter-flansch (inklusiv)	Kopf-kreis-durch-messer	Wälz-kreis-durch-messer	Achs-abstand[1]	Abtriebs-wellen-länge mit Ritzel	Ritzel-breite	Flansch-dicke Abtrieb	Zentrier-bund-tiefe	Zentrier-durch-messer	Flansch-durch-messer	Montage-bohrung	Loch-kreis-durch-messer
		m	z		d_K	d_W	a	L70	L71	L8	L12	D13	D14	D16	D17
		mm			mm	mm	mm	mm	mm	mm	mm	mm	mm	mm	mm
064	PM1	2	26	–	60,66	56,77	50,39	45,5	26	4	10	64 h7	86	4,5 8x45°	79
	PM1	2	27	–	62,59	58,70	51,35	45,5	26	4	10	64 h7	86	4,5 8x45°	79
090	PM1	2	26	064 → 090	60,66	56,77	50,39	66	26	7	12	90 h7	118	5,5 8x45°	109
	PM1	2	27	064 → 090	62,59	58,70	51,35	66	26	7	12	90 h7	118	5,5 8x45°	109
	PM1	2	35	064 → 090	79,56	75,67	59,84	66	26	7	12	90 h7	118	5,5 8x45°	109
	PM1	2	37	–	83,81	79,92	61,96	56	26	7	12	90 h7	118	5,5 8x45°	109
110	PM1	2	26	064 → 110	60,66	56,77	50,39	65	26	8	12	110 h7	145	5,5 8x45°	135
	PM1	2	27	064 → 110	62,59	58,70	51,35	65	26	8	12	110 h7	145	5,5 8x45°	135
	PM1	2	35	064 → 110	79,56	75,67	59,84	65	26	8	12	110 h7	145	5,5 8x45°	135
	PM1	2	40	–	90,17	86,28	65,14	55	26	8	12	110 h7	145	5,5 8x45°	135
	PM1	2	45	–	100,58	96,69	70,35	55	26	8	12	110 h7	145	5,5 8x45°	135
140	PM1	2	37	090 → 140	83,81	79,92	61,96	77	26	10	14	140 h7	179	6,6 12x30°	168
	PM1	3	31	090 → 140	106,67	100,78	76,39	82	31	10	14	140 h7	179	6,6 12x30°	168
	PM1	3	35	–	119,40	113,51	82,75	69	31	10	14	140 h7	179	6,6 12x30°	168
	PM1	3	40	–	135,27	129,42	90,71	69	31	10	14	140 h7	179	6,6 12x30°	168
	PM1	4	30	–	136,77	128,92	99,46	79	41	10	14	140 h7	179	6,6 12x30°	168
200	PM1	3	35	140 → 200	119,40	113,51	82,75	100	31	12	17,5	200 h7	247	9,0 12x30°	233
	PM1	3	40	140 → 200	135,27	129,42	90,71	100	31	12	17,5	200 h7	247	9,0 12x30°	233
	PM1	4	30	140 → 200	136,77	128,92	99,46	110	41	12	17,5	200 h7	247	9,0 12x30°	233

[1] Für Standard Zahnstangenhöhe h_0. Modul 2 (h_0 = 22 mm), Modul 3 (h_0 = 26 mm), Modul 4 (h_0 = 35 mm).

PM2 Ritzel Technische Daten

Schrägverzahnte Ritzel

Schrägungswinkel β = -19,5283° (linkssteigend)
Eingriffswinkel 20°
gehärtet und geschliffen
Qualität 6

Ritzel-typ	Modul	Zähne-zahl	Teilkreis-durch-messer	Profilver-schiebungs-faktor	Wälzkreis-durch-messer	Vorschub-konstante	Ritzel-gewicht	Max. Dreh-moment	Max. Vor-schubkraft	Anbaubar an Getriebe [1]			
	m	z	d_0	x	d_W	$d_0 \times \pi$	m_P	T_{vmax}	F_V				
	mm		mm		mm	mm/U	kg	Nm	N				
PM2	2	16	33,95	0,25	34,95	106,67	0,46	124	7300	PSFN090	PLFN090	WPSFN090	PFHE090
PM2	2	20	42,44	0,45	44,24	133,33	0,81	226	10650	PSFN110	PLFN110	WPSFN110	PFHE110
PM2	3	14	44,56	0,20	45,76	140,00	0,89	228	10230				
PM2	2	20	42,44	0,45	44,24	133,33	1,15	231	10930	PSFN140	PLFN140	WPSFN140	–
PM2	3	17	54,11	0,45	56,81	170,00	3,16	349	12930				
PM2	3	17	54,11	0,45	56,81	170,00	1,41	349	12930	PSFN200	PLFN200	–	–
PM2	4	20	84,88	0,40	88,08	266,67	4,47	1279	30140				

Geradverzahnte Ritzel

Schrägungswinkel β = 0°
Eingriffswinkel 20°
gehärtet und geschliffen
Qualität 6

Ritzel-typ	Modul	Zähne-zahl	Teilkreis-durch-messer	Profilver-schiebungs-faktor	Wälzkreis-durch-messer	Vorschub-konstante	Ritzel-gewicht	Max. Dreh-moment	Max. Vor-schubkraft	Anbaubar an Getriebe [1]			
	m	z	d_0	x	d_W	$d_0 \times \pi$	m_P	T_{vmax}	F_V				
	mm		mm		mm	mm/U	kg	Nm	N				
PM2	2	17	34,00	0,20	34,80	106,81	0,45	98	5780	PSFN090	PLFN090	WPSFN090	PFHE090
PM2	2	22	44,00	0,40	45,60	138,23	0,82	194	8840	PSFN110	PLFN110	WPSFN110	PFHE110
PM2	3	19	57,00	0,40	59,40	179,07	1,46	275	9650	PSFN140	PLFN140	WPSFN140	–
PM2	4	22	88,00	0,20	89,60	276,46	4,54	847	19260	PSFN200	PLFN200	–	–
PM2	5	19	95,00	0,20	97,00	298,45	5,41	1304	27460				

[1] Applikationsspezifische Auslegung mit NCP. Nähere Informationen zu den Getrieben finden Sie in unserem Katalog oder unter www.neugart.com

PM2 Ritzel Abmessungen

Getriebebaugröße
090 und 110

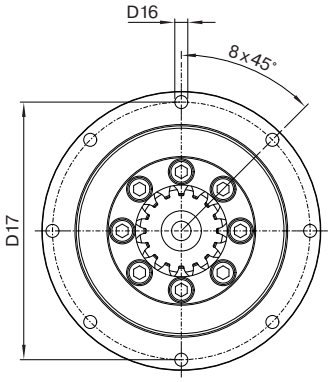

Getriebebaugröße
140 und 200

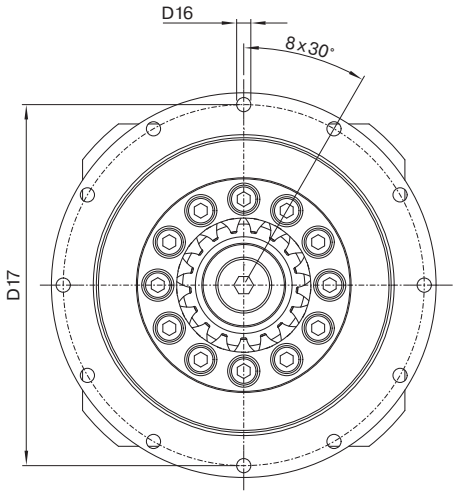

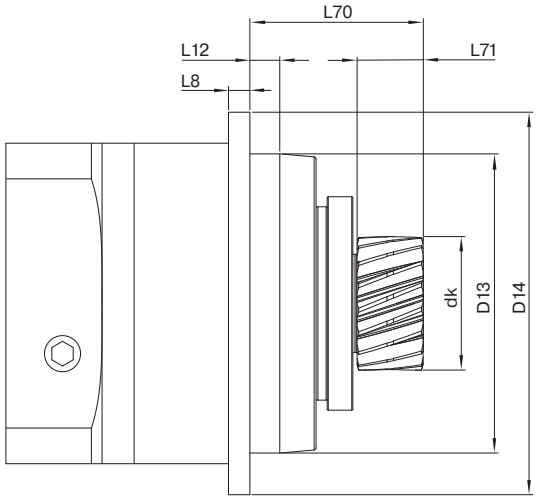

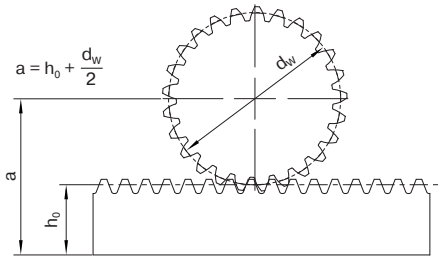

Schrägverzahnte Ritzel

Getriebe-baugröße	Ritzel-typ	Modul	Zähne-zahl	Kopf-kreis-durch-messer	Wälz-kreis-durch-messer	Achs-abstand [1]	Abtriebs-wellen-länge mit Ritzel	Ritzel-breite	Zentrier-bund-tiefe	Flansch-dicke Abtrieb	Loch-kreis-durch-messer	Monta-ge-bohrung	Zentrier-durch-messer	Flansch-quer-schnitt
		m	z	d_K	d_W	a	L 70	L 71	L12	L 8	D17	D16	D13	D14
		mm		mm	mm	mm	mm	mm	mm	mm	mm	mm	mm	mm
090	PM2	2	16	38,87	34,95	39,48	66,45	26	12	7	109	5,5 8x45°	90 h7	118
110	PM2	2	20	48,16	44,24	44,12	67,45	26	12	8	135	5,5 8x45°	110 h7	145
110	PM2	3	14	51,68	45,76	43,88	72,45	31	12	8	135	5,5 8x45°	110 h7	145
140	PM2	2	20	48,16	44,24	44,12	77,45	26	14	10	168	6,6 12x30°	140 h7	179
140	PM2	3	17	62,70	56,81	49,41	101,00	31	14	10	168	6,6 12x30°	140 h7	179
200	PM2	3	17	62,70	56,81	49,41	83,00	31	17,5	12	233	9,0 12x30°	200 h7	247
200	PM2	4	20	95,97	88,08	64,04	111,00	41	17,5	12	233	9,0 12x30°	200 h7	247

Geradverzahnte Ritzel

Getriebe-baugröße	Ritzel-typ	Modul	Zähne-zahl	Kopf-kreis-durch-messer	Wälz-kreis-durch-messer	Achs-abstand [1]	Abtriebs-wellen-länge mit Ritzel	Ritzel-breite	Zentrier-bund-tiefe	Flansch-dicke Abtrieb	Loch-kreis-durch-messer	Monta-ge-bohrung	Zentrier-durch-messer	Flansch-quer-schnitt
		m	z	d_K	d_W	a	L 70	L 71	L12	L 8	D17	D16	D13	D14
		mm		mm	mm	mm	mm	mm	mm	mm	mm	mm	mm	mm
90	PM2	2	17	38,72	34,80	39,40	66,45	26	12	7	109	5,5 8x45°	90 h7	118
110	PM2	2	22	49,52	45,60	44,80	67,45	26	12	8	135	5,5 8x45°	110 h7	145
140	PM2	3	19	65,29	59,40	50,70	83,00	31	14	10	168	6,6 12x30°	140 h7	179
200	PM2	4	22	97,49	89,60	64,80	111,00	41	17,5	12	233	9,0 12x30°	200 h7	247
200	PM2	5	19	106,89	97,00	67,50	121,00	51	17,5	12	233	9,0 12x30°	200 h7	247

[1] Für Standard Zahnstangenhöhe h_0. Modul 2 (h_0 = 22 mm), Modul 3 (h_0 = 26 mm), Modul 4 (h_0 = 35 mm), Modul 5 (h_0 = 34 mm) .

Sie haben noch Fragen oder benötigen weitere Informationen?
Wir beraten Sie gerne in allen Themen rund um die Antriebstechnik.
Ihren persönlichen Ansprechpartner finden Sie unter: **www.neugart.com**

Neugart GmbH
Keltenstraße 16
77971 Kippenheim
Deutschland
Phone: +49 7825 847-0
Fax: +49 7825 847-2999
Email: sales@neugart.com
Web: www.neugart.com

Neugart USA Corp.
14325 South Lakes Drive
Charlotte, NC 28273
USA
Phone: +1 980 299-9800
Fax: +1 980 299-9799
Email: sales@neugartusa.com
Web: www.neugart.com/en-us

Neugart Planetary Gearboxes (Shenyang) Co., Ltd.
No. 152, 22nd road
E&T Development Zone Shenyang, PC 110143
PR China
Phone: +86 24 2537-4959
Fax: +86 24 2537-2552
Email: sales@neugart.net.cn
Web: www.neugart.net.cn

100535196 Produktbroschüre Planetengetriebe mit montiertem Ritzel 10.2023 · Änderungen vorbehalten